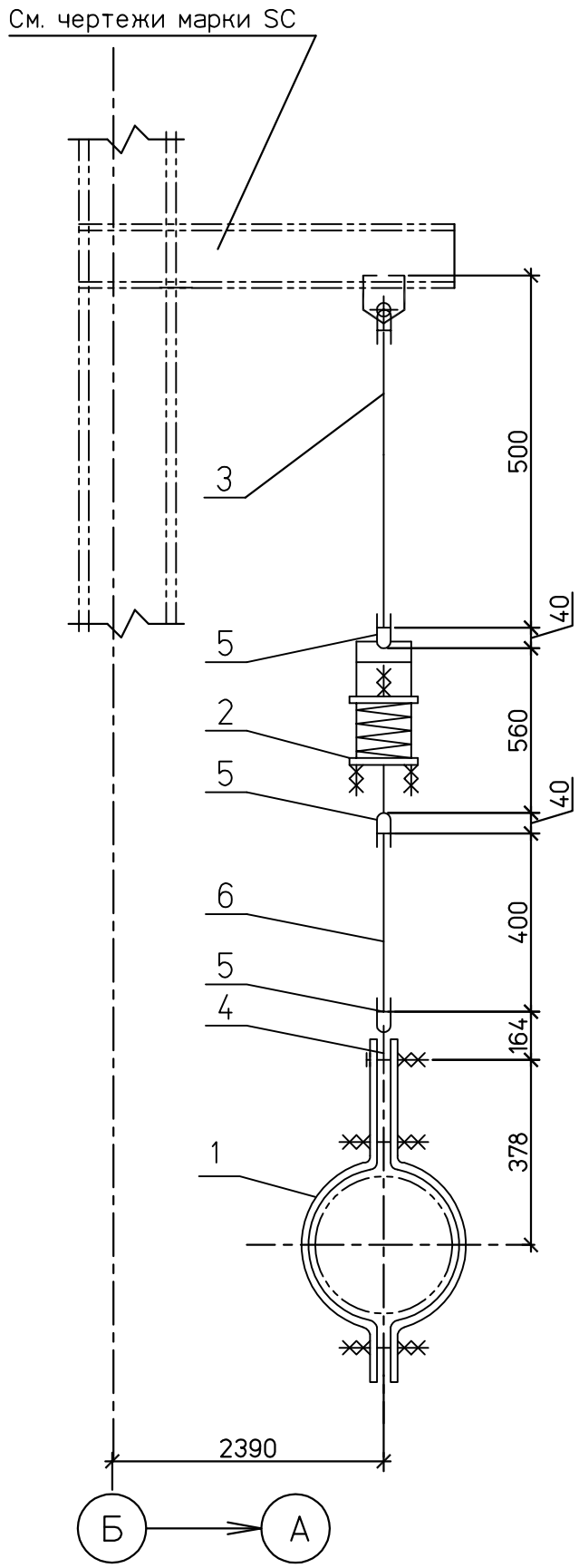

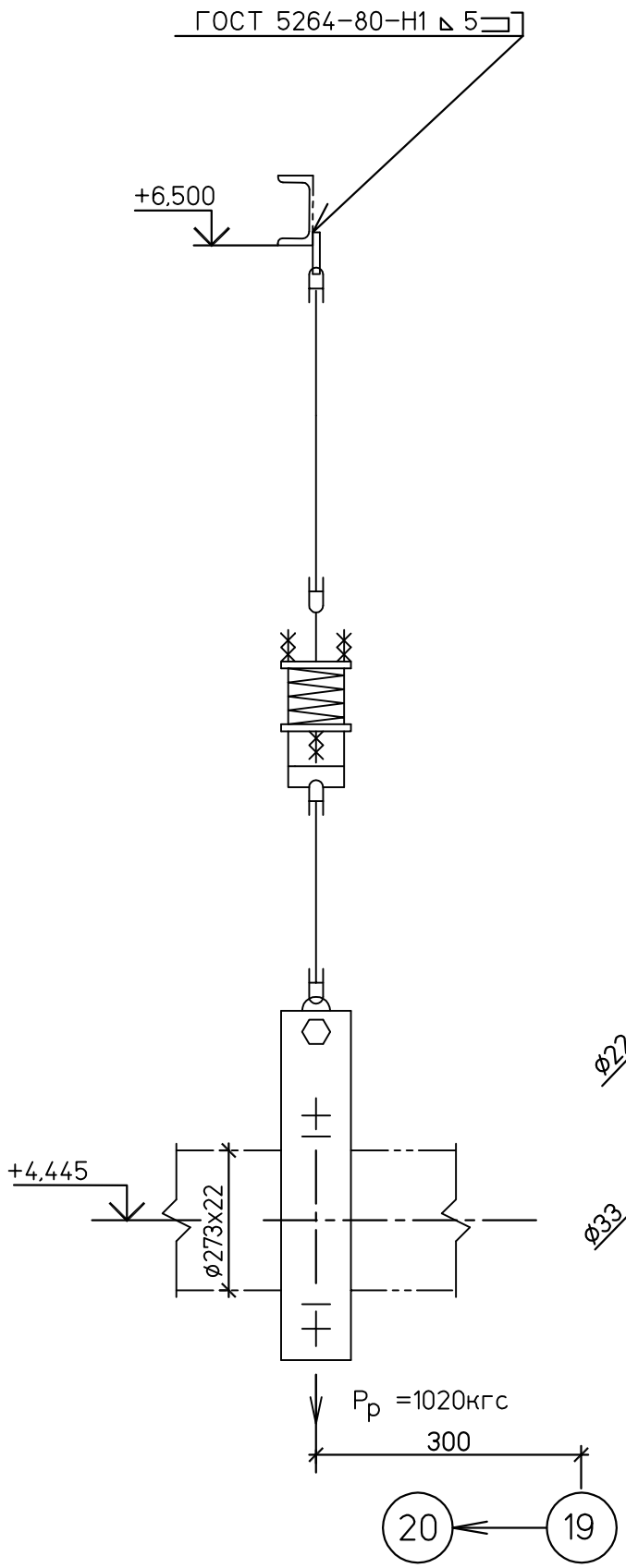

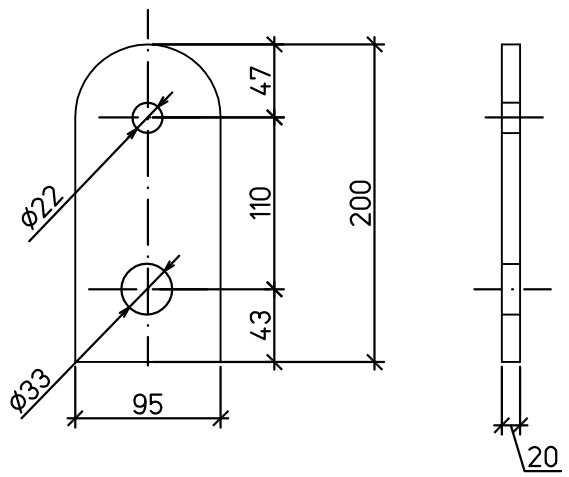

Деталь поз. 4

Спецификация деталей

Поз.	Обозначение	Наименование	Кол	Материал	Масса,кг ед.	Масса,кг общ.	Приме-чание
1	09 ОСТ 108.275.52-80	Блок хомутовый	1	Сборный	29,0	29,0	
2	18 ОСТ 108.275.58-80	Блок пружинный	1	Сборный	24,4	24,4	
3	04 ОСТ 108.632.01-80	Тяга с проушиной	1	Сборный	4,26	4,26	Тягу обрезать на монтаже
4	по наст. черт.	Серьга	1	Ст3сп5 ГОСТ 14637-89	3,0	3,0	
5	04 ОСТ 108.643.01-80	Ушко	3	20 ГОСТ1050-88	0,49	1,47	
6	ГОСТ 2590-2006	Круг В-20 L=1000	1	20 ГОСТ1050-88	2,47	2,47	Тягу обрезать на монтаже
	ГОСТ 9467-75	Наплавленный металл		Э42А		0,35	

ИТОГО: 65,0 кг

1 Монтажный чертеж № 1350.12.38А-30UHJ-1600-TD л.44

2 Технические требования к сварке деталей опор трубопроводов смотрите ОСТ 108.275.50-80.

ХАРАКТЕРИСТИКИ ПРУЖИНЫ											
ТАБЛИЧНЫЕ ДАННЫЕ			ПРИ УСТАНОВКЕ		В РАБОЧЕМ СОСТ.		В ХОЛОДН. СОСТ.		ПРИ ГИДРОИСПЫТ		Нагрузка на несущие конструк-ции
Допускаемая рабочая нагрузка Рмакс.кгс	Прогиб при допускаемой раб.нагр λмакс.мм	Высота пружины в своб. сост. Нсв.мм	Высота пружины Нуст.мм	Нагрузка на пружину Руст.кгс	Высота пружины Нраб.мм	Нагрузка на пружину Рраб.кгс	Высота пружины Нхол.мм	Нагрузка на пружину Рхол.кгс	Высота пружины Нг.мм	Нагрузка на пружину Рг.кгс	Рконстркгс
1666	140	369	303	780	283	1020	303	793	–	1308	1400

Изм.	Кол.уч.	Лист	№док.	Подп.	Дата
Н. контр.		Михеев			
Проверил		Шкитилева			
Разработал		Голуб			

1350.12.38А-30UHJ-1600-TD

Объекты III очереди строительства ЗАО СГК (ТЭЦ)

Трубопроводы машзала БВД в осях 16-28 в рядах А-В и внутристанционные трубопроводы

Стадия	Лист	Листов
Р	46.5	

Паропровод турбины ст. №9

Пружинная подвеска 5

ОТКРЫТОЕ АКЦИОНЕРНОЕ ОБЩЕСТВО ИНСТИТУТ ТЕПЛОЭЛЕКТРОПРОЕКТ НИЖНИЙ НОВГОРОД

ИНВ.N ПОДЛ. 83547 | ПОДПИСЬ И ДАТА | ВЗАМ.ИНВ.N

Формат А1